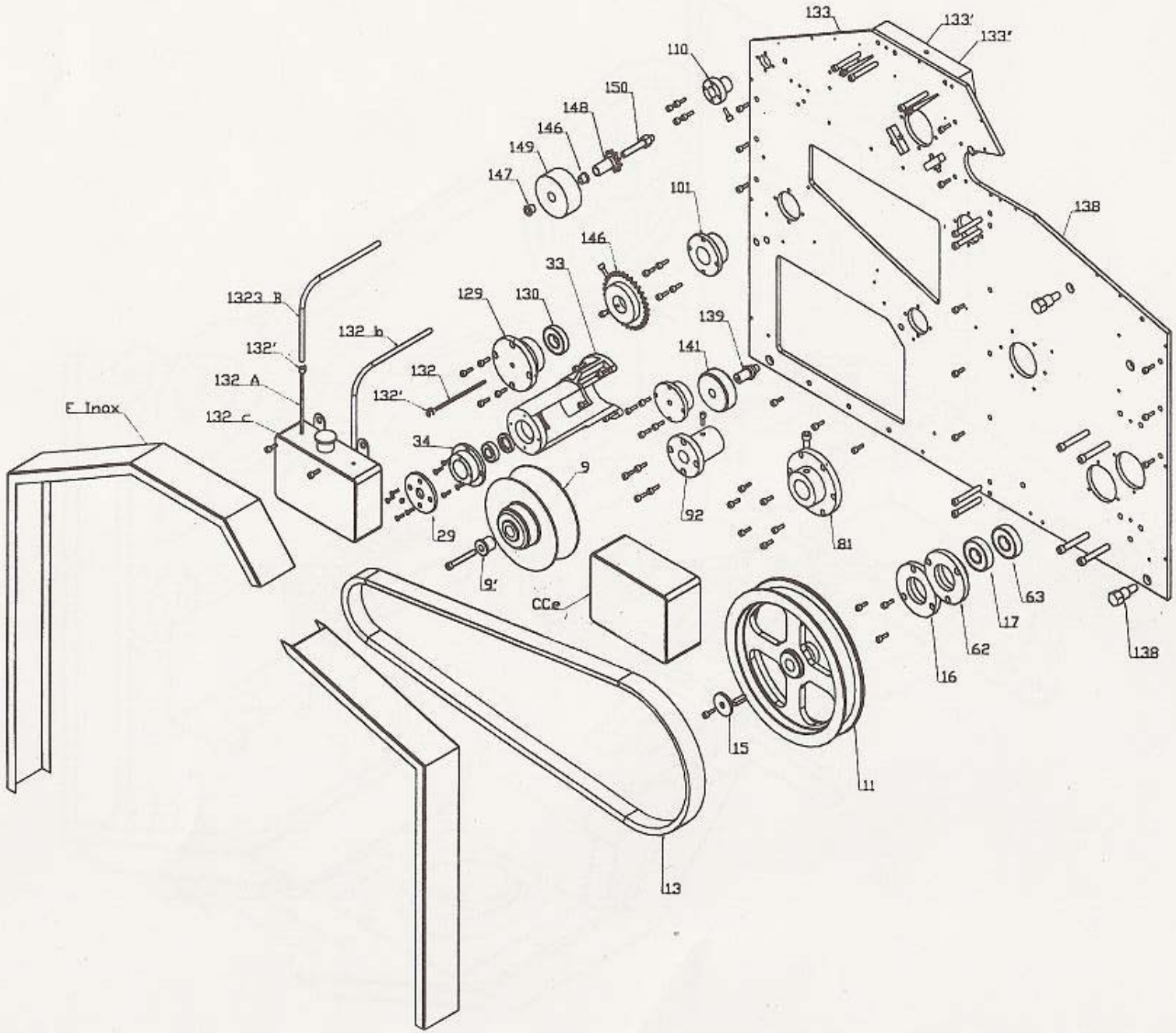
133
133'
133''
110
150
148
146
149
147
101
138
146
33
129
130
1323 B
132 b
132'
132
132 A
132'
139
141
F Inox
132 c
34
9
29
92
81
9'
CCe
63
17
62
16
138
15
11
13

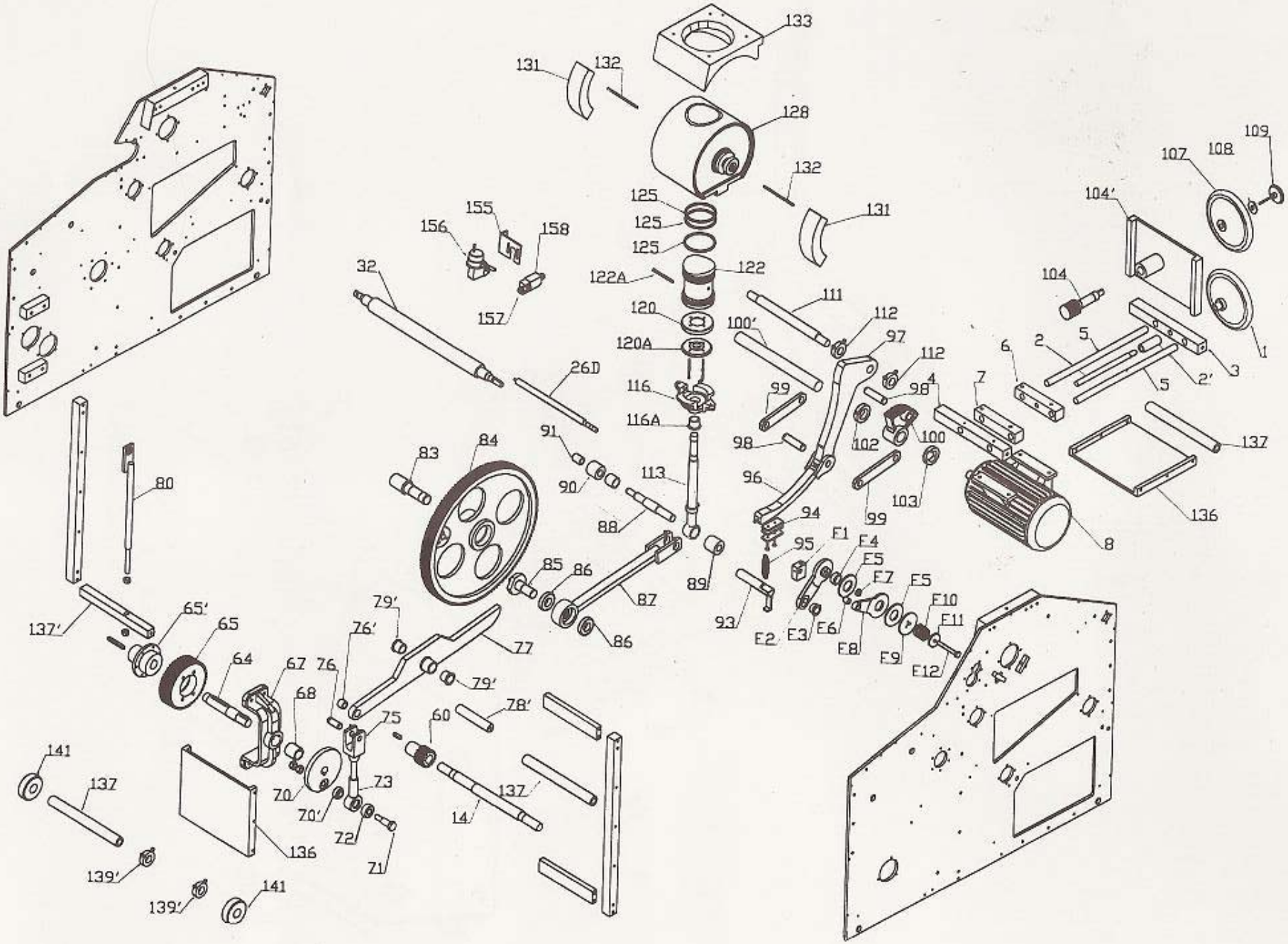
133
131
132
128
132
131
125
125
125
122
122A
120
120A
116
116A
113
155
156
158
157
32
26D
111
112
100'
97
112
98
4
99
98
102
100
96
103
99
94
95
F1
F4
F5
F7
F5
F10
F11
F2
F3
F6
F8
F9
F12
93
89
87
86
85
86
84
83
91
90
88
80
137'
65'
65
64
67
76
76'
79'
77
79'
68
75
60
78'
141
137
70
70'
73
72
71
14
137
136
139'
139'
141
109
107
108
104'
104
1
2
5
6
3
2'
5
7
137
136
8

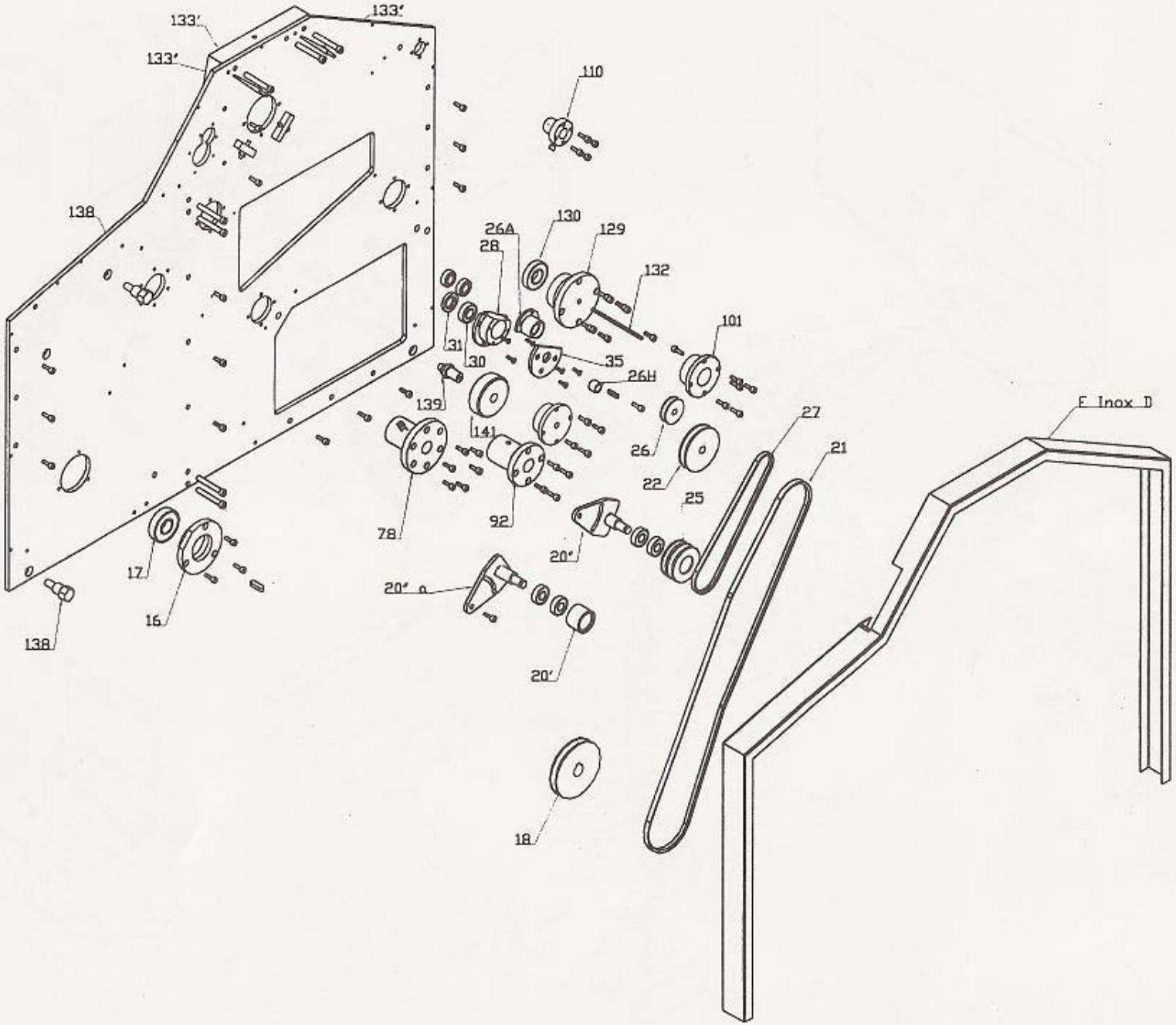
133'
133'
133'
110
138
26A
130
129
28
132
101
31
30
35
26H
139
141
27
21
26
22
25
78
92
20"
17
16
20" a
138
20'
18
F Inox D

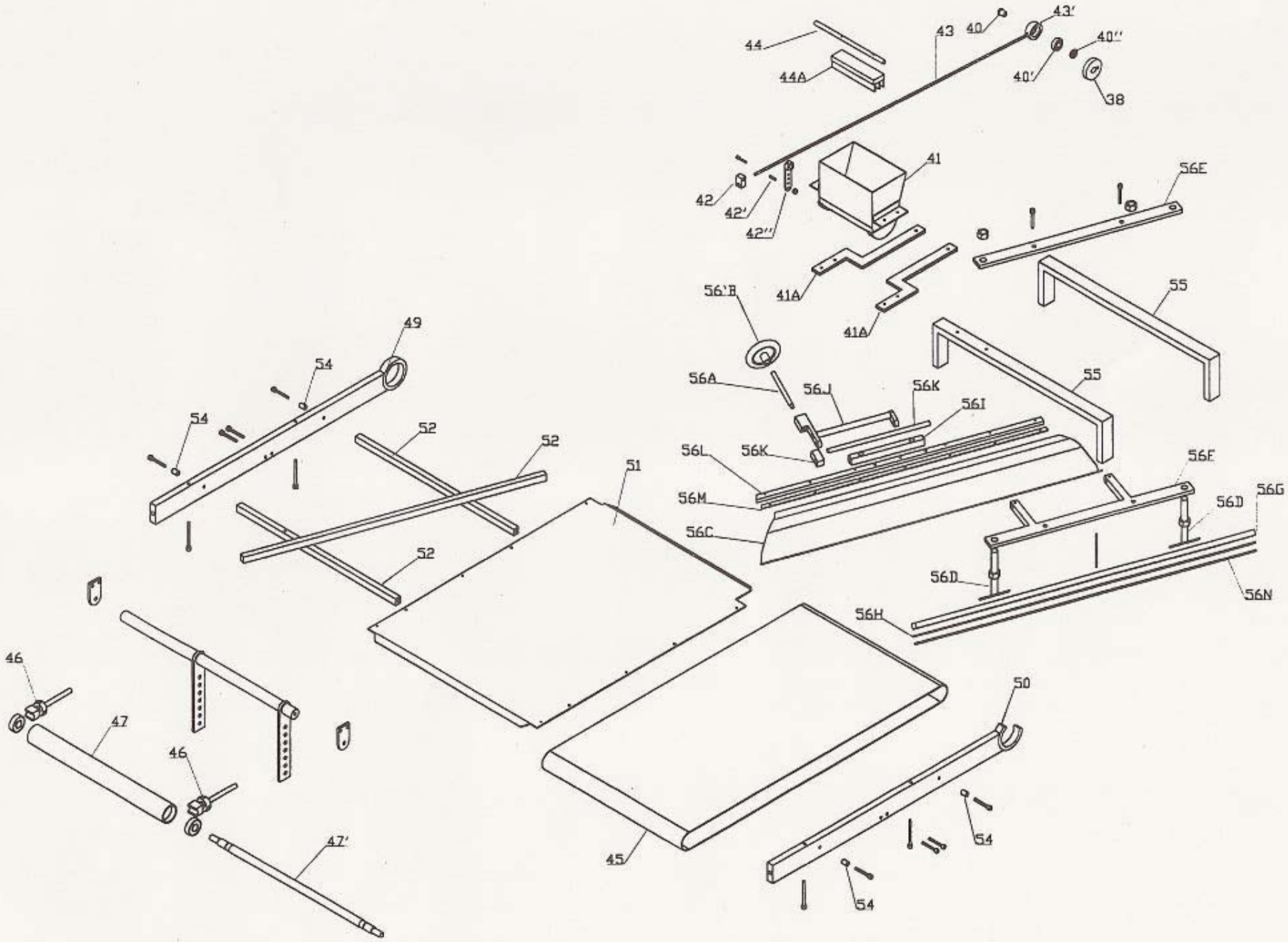
44
44A
43
40
43'
40''
40'
38
41
42
42'
42''
56E
41A
41A
56'B
55
55
49
54
54
56A
56J
56K
56I
52
52
52
56L
56K
56F
51
56M
56D
56G
56C
56D
56N
56H
46
47
46
47'
45
50
54
54