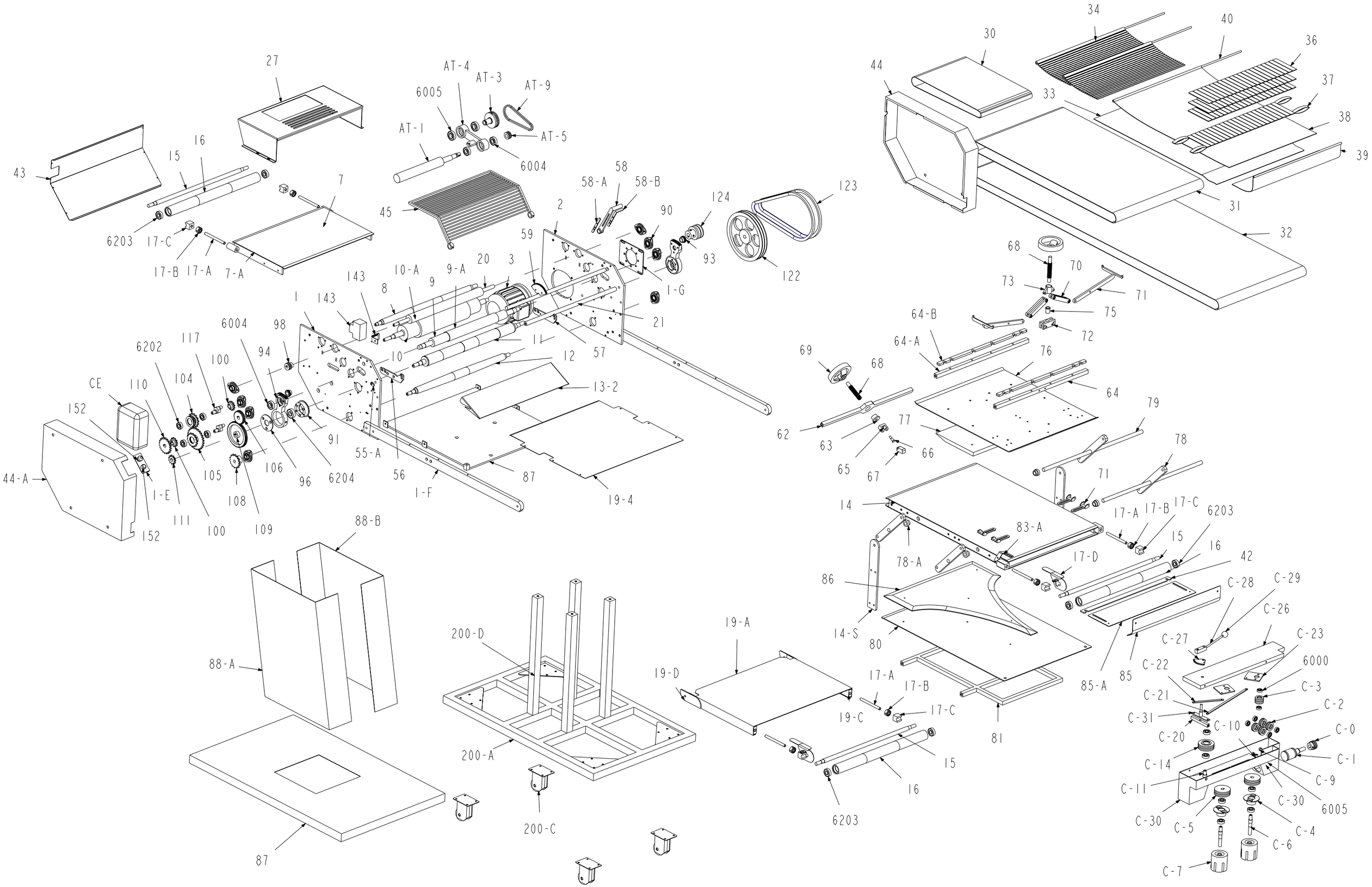

27
AT-4
AT-3
AT-9
6005
AT-1
AT-5
6004
43
15
16
7
45
58
58-A
58-B
2
90
124
123
6203
17-C
17-B
17-A
7-A
59
93
122
143
10-A
9-A
20
3
8
9
1-G
1
143
21
6004
98
11
57
6202
117
94
10
12
100
CE
110
104
13-2
152
91
55-A
44-A
105
106
96
6204
56
87
1-E
108
1-F
19-4
111
100
109
152
88-B
88-A
200-D
19-A
19-D
17-A
17-B
17-C
19-C
200-A
15
16
6203
200-C
87
34
40
30
36
44
37
33
38
39
31
32
68
70
73
71
75
64-B
72
64-A
76
69
68
64
62
77
79
63
66
65
67
78
71
14
17-A
17-B
17-C
6203
83-A
15
16
78-A
17-D
42
86
C-28
C-29
C-26
14-S
80
C-27
C-23
85-A
85
C-22
6000
C-3
C-21
C-2
C-31
C-10
C-0
C-20
81
C-14
C-1
C-9
C-11
C-30
6005
C-30
C-5
C-4
C-6
C-7