K series

DOSATORI ELETTRONICI a CANALI VIBRANTI
ELECTRONIC LINEAR WEIGHERS

the right solution

TECHNO D
PACKAGING and WEIGHING SYSTEMS

K series

Descrizione - Features

I dosatori della serie K sono la soluzione ideale per pesare in automatico prodotti quali biscotti, pasta grande, frutta disidratata, snack e patatine, frutta e verdura, prodotti da forno, caramelle, condimenti e tutti i prodotti dalle medie/grandi granulometrie (fino a 7-8cm).
La precisione di pesatura è assicurata dai 4 canali indipendenti in cascata (2 di sgrossatura e 2 di finitura) a vibrazioni differenziate e dalle 2 fotocellule per il disintasamento del prodotto.
La personalizzazione dei dosatori serie K comprende varie tipologie di tramogge (40lt. e 100lt.), canali vibranti e cestelli (7lt. e 11lt.), di modo da poter dosare tutti i prodotti della Vostra produzione.
I dosatori della serie K sono disponibili da 1 a 2 teste pesatrici e possono essere collegati alle nostre confezionatrici automatiche, anche in un secondo momento.

K series electronic linear weighers are the suitable system to weigh goods as biscuits, big size pasta, dried fruits, snack & chips, fruits & vegetables, bakery, candy, side dish and all the medium/big size products (until 7-8cm).
The 4 indipendent vibrating channels (2 bulk and 2 fine channels) and the 2 photocells that avoid products clumping ensure the accuracy of weighing by varying the vibration.
The personalization of K series weighers includes various types of hoppers (40lts. and 100lts.), vibrating channels and baskets (7lts. and 11lts.), so you can dose all the products in your production.
The K series weighers are available from 1 to 2 weighing heads and it can be connected to our automatic packaging machines, at a later time.

Prodotti dosabili - Suitable products

7-8cm · max size

Biscotti
Biscuits

Pasta grande
Big size pasta

Frutta disidratata
Dried fruits

Snack e patatine
Snack & chips

Frutta e verdura
Fruits & vegetables

Prodotti da forno
Bakery

Caramelle
Candy

Condimenti
Side dish

Modelli - Models

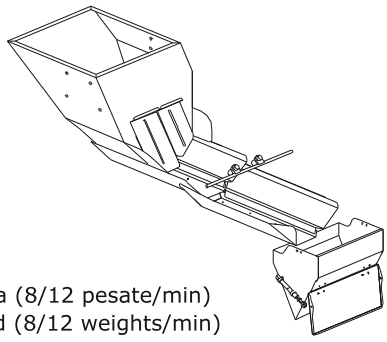

K1 1 testa (8/12 pesate/min)
1 head (8/12 weights/min)

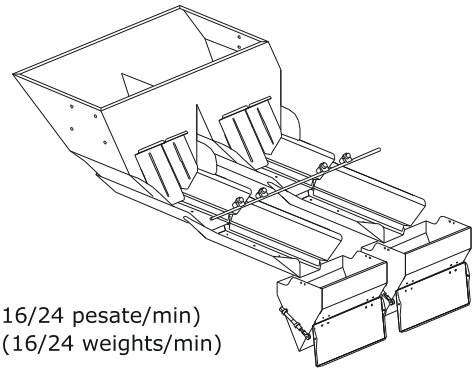

K2 2 teste (16/24 pesate/min)
2 heads (16/24 weights/min)

Canali - Channels

Distribuzione prodotto
Product distribution

Strutture - Structures

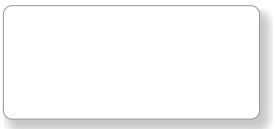
acciaio verniciato
painted steel

acciaio INOX
stainless steel

TECHNO D
PACKAGING and WEIGHING SYSTEMS

S series

DOSATORI ELETTRONICI a CANALI VIBRANTI
ELECTRONIC LINEAR WEIGHERS

the right solution

TECHNO D
PACKAGING and WEIGHING SYSTEMS

S series

Descrizione - Features

I dosatori della serie S sono la soluzione ideale per pesare in automatico prodotti quali biscotti, pasta corta, caffè in grani, frutta secca, pet food, cereali, caramelle, frutta e tutti i prodotti dalle medie granulometrie (fino a 3-4cm).
La precisione di pesatura è assicurata dai 2 canali vibranti indipendenti di sgrossatura e finitura a vibrazioni differenziate.
La personalizzazione dei dosatori serie S comprende varie tipologie di tramogge (40lt. e 100lt.), canali vibranti e cestelli (7lt. e 11lt.), di modo da poter dosare tutti i prodotti della Vostra produzione.
I dosatori della serie S sono disponibili da 1 a 3 teste pesatrici e possono essere collegati alle nostre confezionatrici automatiche, anche in un secondo momento.

S series electronic linear weighers are the suitable system to weigh goods as biscuits, short pasta, coffee beans, dry fruits, pet food, cereals, candy, fruits and all the medium size products (until 3-4cm).
The 2 indipendent vibrating channels ensure the accuracy of weighing by varying the vibration.
The personalization of S series weighers includes various types of hoppers (40lts. and 100lts.), vibrating channels and baskets (7lts. and 11lts.), so you can dose all the products in your production.
The S series weighers are available from 1 to 3 weighing heads and it can be connected to our automatic packaging machines, at a later time.

Prodotti dosabili - Suitable products

3-4cm · max size

Biscotti
Biscuits

Pasta corta
Short pasta

Caffè in grani
Coffee beans

Frutta secca
Dry fruits

Pet food
Pet food

Cereali
Cereals

Caramelle
Candy

Frutta
Fruits

Modelli - Models

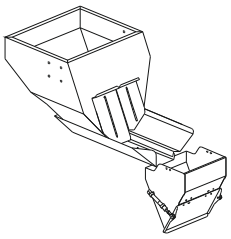

S1 1 testa (8/12 pesate/min)
1 head (8/12 weights/min)

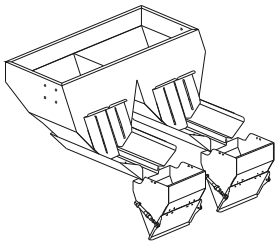

S2 2 teste (16/24 pesate/min)
2 heads (16/24 weights/min)

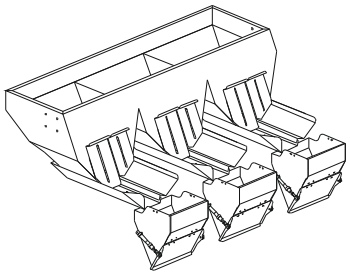

S3 3 teste (24/36 pesate/min)
3 heads (24/36 weights/min)

Canali - Channels

Distribuzione prodotto
Product distribution

Strutture - Structures

acciaio verniciato
painted steel

acciaio INOX
stainless steel

TECHNO D
PACKAGING and WEIGHING SYSTEMS

M series

DOSATORI ELETTRONICI a CANALI VIBRANTI
ELECTRONIC LINEAR WEIGHERS

the right solution

TECHNO D
PACKAGING and WEIGHING SYSTEMS

M series

Descrizione - Features

I dosatori della serie M sono la soluzione ideale per pesare in automatico prodotti quali pangrattato, riso e risotti, caffè in grani e macinato, frutta secca, spezie e legumi, cereali, farine scorrevoli, caramelline e tutti i prodotti di piccola granulometria (fino a 1cm).
La speciale elettronica a "RAMPA DI DECELERAZIONE", permette di utilizzare un solo canale vibrante che si auto-regola in base al peso rilevato nel cestello di pesatura.
La personalizzazione dei dosatori serie M comprende varie tipologie di tramogge (40lt. e 100lt.), canali vibranti e cestelli (7lt. e 11lt.), di modo da poter dosare tutti i prodotti della Vostra produzione.
I dosatori della serie M sono disponibili da 1 a 3 teste pesatrici e possono essere collegati alle nostre confezionatrici automatiche, anche in un secondo momento.

M series electronic linear weighers are the suitable system to weigh goods as bread-crumb, rice and ready rice, ground and beans coffee, dry fruits, spices and legumes, cereals, sliding powders, little candies and all the small size products (until 1cm).
"DECELERATION SYSTEM" electronic device allows to use a single vibrating channel that regulates itself in relation to the amount of product detected in the basket.
The personalization of M series weighers includes various types of hoppers (40lts. and 100lts.), vibrating channels and baskets (7lts. and 11lts.), so you can dose all the products in your production.
The M series weighers are available from 1 to 3 weighing heads and it can be connected to our automatic packaging machines, at a later time.

Prodotti dosabili - Suitable products

1cm · max size

Pangrattato
Breadcrumbs

Riso e risotti
Rice and similar

Caffè
Coffee

Frutta secca
Dry fruits

Spezie e legumi
Spices and legumes

Cereali
Cereals

Farine scorrevoli
Sliding powders

Caramelline
Candy

Modelli - Models

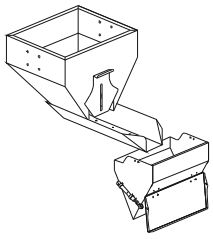

M1 1 testa (8/12 pesate/min)
1 head (8/12 weights/min)

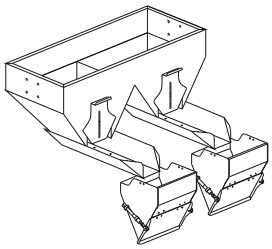

M2 2 teste (16/24 pesate/min)
2 heads (16/24 weights/min)

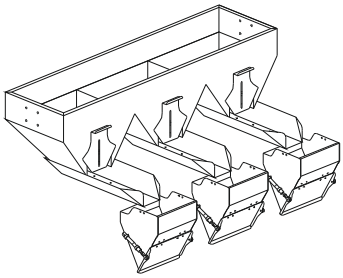

M3 3 teste (24/36 pesate/min)
3 heads (24/36 weights/min)

Canali - Channels

Distribuzione prodotto
Product distribution

Strutture - Structures

acciaio verniciato
painted steel

acciaio INOX
stainless steel

TECHNO D
PACKAGING and WEIGHING SYSTEMS

V series

DOSATORI ELETTRONICI a CANALI VIBRANTI
ELECTRONIC LINEAR WEIGHERS

the right solution

TECHNO D
PACKAGING and WEIGHING SYSTEMS

V series

Descrizione - Features

I dosatori della serie V sono la soluzione ideale per micro dosare in automatico prodotti quali sale e zucchero, gocce di cioccolato, pepe, condimenti, spezie, pinoli, prodotti farmaceutici, prezzemolo e tutti i prodotti di piccola granulometria (fino a 0,5cm).
La speciale elettronica a "RAMPA DI DECELERAZIONE", permette di utilizzare un solo canale vibrante che si auto-regola in base al peso rilevato nel cestello di pesatura.
La personalizzazione dei dosatori serie V comprende varie tipologie di tramogge (40lt. e 100lt.), canali vibranti e cestelli (2lt. e 5lt.), di modo da poter dosare tutti i prodotti della Vostra produzione.
I dosatori della serie V sono disponibili da 1 a 3 teste pesatrici e possono essere collegati alle nostre confezionatrici automatiche, anche in un secondo momento.

V series electronic linear weighers are the suitable system to micro weigh goods as salt & sugar, chocolate drops, pepper, seasoning, spices, pine nuts, pharma, parsley and all the small size products (until 0,5cm).
"DECELERATION SYSTEM" electronic device allows to use a single vibrating channel that regulates itself in relation to the amount of product detected in the basket.
The personalization of V series weighers includes various types of hoppers (40lts. and 100lts.), vibrating channels and baskets (2lts. and 5lts.), so you can dose all the products in your production.
The V series weighers are available from 1 to 3 weighing heads and it can be connected to our automatic packaging machines, at a later time.

Prodotti dosabili - Suitable products

0,5cm · max size

Sale e zucchero
Salt & sugar

Gocce cioccolato
Chocolate drops

Pepe
Pepper

Condimenti
Seasoning

Spezie
Spices

Pinoli
Pine nuts

Farmaceutico
Pharma

Prezzemolo
Parsley

Modelli - Models

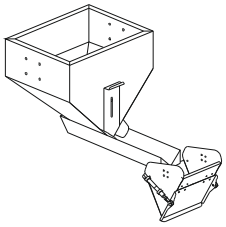

V1 1 testa (8/12 pesate/min)
1 head (8/12 weights/min)

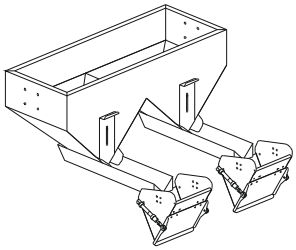

V2 2 teste (16/24 pesate/min)
2 heads (16/24 weights/min)

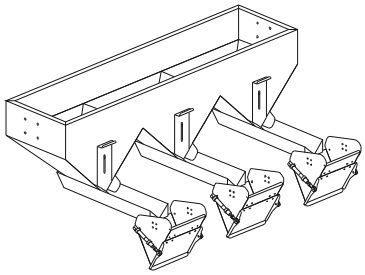

V3 3 teste (24/36 pesate/min)
3 heads (24/36 weights/min)

Canali - Channels

Distribuzione prodotto
Product distribution

Strutture - Structures

acciaio verniciato
painted steel

acciaio INOX
stainless steel

TECHNO D snc
Via Marche, 19 · 27029 · Vigevano (PV) · ITALY
Tel. +39 (0)381 348294 · Fax +39 (0)381 090590
info@techno-d.it · www.techno-d.it

TECHNO D
PACKAGING and WEIGHING SYSTEMS